MUEBLES CLÍNICOS

ESCABEL ABS 2 PELDAÑOS

RLIMP001

RLIMP001 Escabel de doble peldaño es un auxiliar de acceso progresivo que facilita un ascenso y descenso más natural y estable hacia camillas, vitrinas o superficies de trabajo, reduciendo la exigencia postural y el riesgo de desequilibrios. Su diseño prioriza la asepsia y la rotación rápida entre boxes: superficies fáciles de desinfectar, geometría que se ubica sin interferir el flujo de atención y formato compacto para reubicación ágil. Es una alternativa segura y estandarizada frente a soluciones improvisadas, alineada con prácticas de prevención de caídas en entornos clínicos e institucionales.



SUPERFICIE ANTIDESLIZANTE

CARACTERÍSTICAS DESTACADAS:

- **Doble nivel ergonómico** que facilita un ascenso / descenso progresivo y estable.
- **Superficie texturizada** con microrelieve y pequeños drenajes que favorecen la tracción y el secado.
- **Materiales sanitarios no porosos (inox + ABS)** de rápida desinfección y alta resistencia a la corrosión.
- **Huella estable con refuerzos inferiores**, que reduce balanceos laterales.
- **Topes de goma de alta fricción**, reemplazables, que protegen el piso y evitan desplazamientos.
- **Cantos redondeados** y fijaciones embutidas, que minimizan enganches con ropa clínica.

Dimensiones	33 cm alto × 41,2 cm ancho × 50,5 cm largo total
Peso	2,5 kg aprox.
Código	**RLIMP001**

MUEBLES CLÍNICOS

ESCABEL ABS 2 PELDAÑOS

RLIMP001

ESPECIFICACIONES TÉCNICAS

SECCIÓN	ESPECIFICACIÓN
Descripción	Escabel ABS de 2 peldaños
Código	RLIMP001
Uso	Facilita el acceso del paciente a camillas de examen o mobiliario clínico
Tipo	Escabel / apoyo de acceso clínico
Material estructura	Acero inoxidable tubular con acabado pulido
Material peldaños	ABS inyectado de alta densidad con microrelieve y puntos de drenaje
Dimensiones	33 cm alto × 41,2 cm ancho × 50,5 cm largo total
Medidas del peldaño superior	41,2 cm ancho × 22,5 cm fondo × 3 cm espesor
Ancho frontal de base	33,5 cm
Peso / capacidad	2,5 kg / hasta 120 kg aprox.
Refuerzos y topes	Traviesas inferiores de rigidización / goma de alta fricción reemplazable
Condición de uso	Clínico / institucional / domiciliario asistencial
Procedencia / marca	Importación directa / RescateLife
Certificación / garantía	CE / 6 meses

PRODUCTOS CLÍNICOS

PLANO TÉCNICO Y MEDIDAS

ESCABEL ABS 2 PELDAÑOS

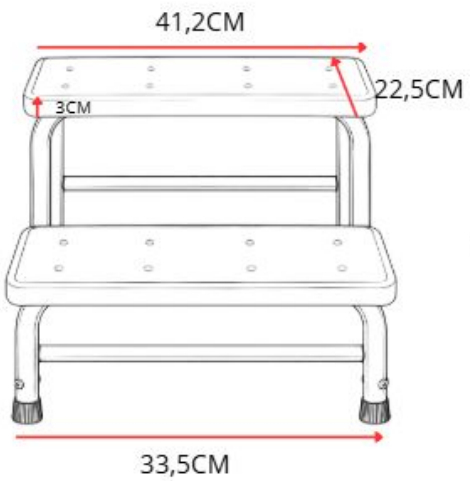

VISTA FRONTAL

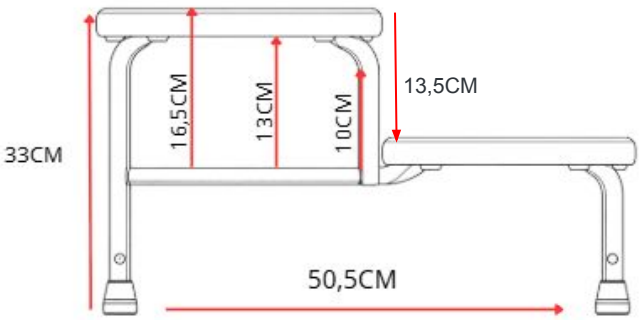

VISTA LATERAL

MUEBLES CLÍNICOS

ESCABEL ABS 2 PELDAÑOS

RLIMP001

DETALLES DEL PRODUCTO



VISTA 3D DEL ESCABEL

Estructura estable de dos peldaños.



SUPERFICIE TEXTURIZADA

Microrelieve para mejor agarre.



ESTRUCTURA DE ACERO INOXIDABLE

Acabado pulido, resistente y sanitario.



TOPE DE GOMA

Base antideslizante de alta fricción.

MUEBLES CLÍNICOS

ESCABEL ABS 2 PELDAÑOS

RLIMP001

MANTENIMIENTO Y LIMPIEZA

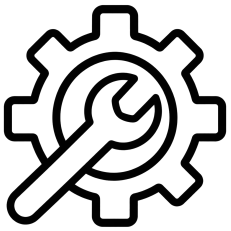

- Limpiar la superficie con paño suave humedecido y detergente neutro.
- Retirar residuos de limpieza y dejar secar completamente antes de guardar.
- No utilizar solventes, cloro, abrasivos ni elementos cortantes sobre la superficie.
- Revisar periódicamente estructura, uniones, apoyos y superficie de los peldaños.

CUIDADOS Y RECOMENDACIONES



- Ubicar el escabel sobre una superficie plana, firme y seca.
- Verificar que las bases estén correctamente apoyadas antes de cada uso.
- Evitar sobrecargas o movimientos bruscos durante el acceso del paciente.
- Mantener el producto limpio, seco y protegido de golpes o humedad.
- Uso recomendado bajo supervisión de personal clínico o responsable.